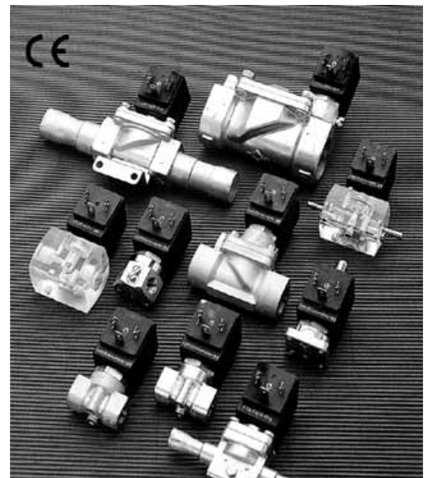

CE

Sotto la nostra responsabilità attestiamo che le nostre E.V. sono state progettate, costruite, ispezionate e provate in accordo alla Direttiva 97/23/CE.
Le E.V. con attacco uguale o inferiore a DN 25, per tutti i fluidi, non recano la marcatura CE di cui all'Art.15 , in quanto ricadono nell'Art. 3 par.3.
Tutte le altre E.V. recano la marcatura CE in autocertificazione, in quanto sono in accordo alla categoria I modulo A della direttiva stessa.

We hereby declare, under our own responsibility, that our E.V. have been designed, constructed, inspected and tested in accordance with Directive 97/23/CE.
The E.V. with a diameter equal or under DN 25 does not bear a CE mark, as per art.15, as they come under the provisions of art. 3 par. 3.
All the other solenoid valves bear a CE-mark in "self-certification" in accordance with category I - form A of the same Directive.

Sous notre entière responsabilité, nous attestons que nos E.V. ont été projetées, construites, inspectées et testées en conformité de la Directive 97/23/CE.
Les E.V. avec fixation de diamètre égal ou inférieur à DN 25 ne portent pas le marquage CE, comme indiqué sur l'Art. 15, car elles font parties de l'Art. 3 par. 3.
Toutes les autres E.V. portent le marquage CE en autocertification conformément à la categorie I module A de la même Directive.

Wir bescheinigen, daß unsere Magnetventile mit der Richtlinie 97/23/CE etworfen, gebaut, geprüft und getestet sind.
Die Magnetventile für alle Medien mit Anschluß gleich oder weniger als DN 25 tragen nicht die EG-Kennzeichnung gemäß Art.15, da sie unter Art.3 Abschn. 3 fallen.
Alle weiteren Magnetventile tragen die EG-Kennzeichnung in Übereinstimmung mit der Kategorie I des Formulares A der selben Richtlinie.

Declaramos bajo nuestra responsabilidad, que nuestras E.V. han sido diseñadas, construidas, inspeccionadas y ensayadas de acuerdo con la Directiva 97/23/CE.
Las E.V. con diámetro igual o inferior a DN 25 , para cualquier fluido, no necesitan el marcaje CE, con arreglo al Art. 15, según el Art. 3 pár. 3, pues están contemplados por el Art. 3 pár. 3.
Todas las demás E.V. necesitan el marcaje CE en autocertificación, de acuerdo con la categoria I módulo A de la mencionada directiva.

Δηλώνουμε ότι οι ηλεκτροβάνες (HB) του εργοστασίου μας είναι μελετημένες , κατασκευασμένες ,ελεγμένες και δοκιμασμένες βάσει της οδηγίας 97/23/CE.
Οι HB με διατομή ίση ή μικρότερη από DN 25 για όλα τα υγρά δεν φέρουν την ένδειξη CE όπως και ορίζεται από το άρθρο 15, και το άρθρο 3 παράγραφος 3.
Όλες οι υπόλοιπες φέρουν την ένδειξη CE με αυτοπιστοποίηση καθώς εναρμονίζονται με κατηγορία I τομέας A της οδηγίας συμμόρφωσης.

Sob nossa própria responsabilidade declaramos que as E.V. foram projectadas, fabricadas, inspeccionadas e testadas conforme a Norma 97/23/CE.
As E.V. com conexão igual ou inferior a DN 25, para todos os fluidos, não levam a marca CE conforme o Art.15 , sendo incluídas no Art. 3 par.3.
Todas as outras E.V. levam a marca CE em autocertificação, de acordo com a categoria I modulo Adella da mesma Norma.

Onder onze verantwoordelijkheid verklaren wij dat onze Magneetventielen (M.V.) overeenkomstig de Richtlijn 97/23/CE ontworpen, geproduceerd, getest en gekeurd zijn.
De M.V. met een aansluiting van DN25, of kleiner, bestemd voor alle vloeistoffen, zijn niet van de CE-merk overeenkomstig Art. 15 voorzien, daar zij van het type gespecificeerd in Art. 3 par. 3 zijn.
Alle andere M.V. zijn van de CE-merk voorzien door middel van zelf-certificatie, daar zij met categorie I module A van de betreffende Richtlijn overeenkomen.

Vakuutamme omalla vastuullamme, että meidän magneettiventtiilit on suunniteltu, valmistettu, tarkastettu ja todettu EU- direktiivin 97/23 mukaisiksi.
Magneettiventtiileissä, joiden halkaisija on DN 25 tai tätä pienempi, ei ole pykälän 15 mukaista CE- merkintää, sillä ne kuuluvat pykälän 3 kohdan 3 piiriin.
Kaikissa muissa magneettiventtiileissä on valmistajan omalla todistuksella myönnetty CE- merkki, sillä ne kuuluvat kyseisen direktiivin luokitukseen I – liitteen A mukaan.

Na naši vlastní odpovědnost potvrzujeme, že naše ventily byly vyprojektovány, vyrobeny, zkontrolovány a přezkoušeny v souladu se Směrnicí 97/23/CEE.
Ventily s přípojkou stejnou a nižší než DN 25 pro všechny kapaliny nejsou opatřeny označením CE ve smyslu článku 15, protože spadají pod článek 3, par. 3.
Všechny ostatní ventily jsou opatřeny označením CE typu autocertifikace, protože odpovídají kategorii I formulář A této směrnice.

Zaświadczamy pod własną odpowiedzialnością, że nasze Z.E. (zawory elektromagnetyczne) zostały zaprojektowane, skonstruowane, skontrolowane i wypróbowane zgodnie z Dyrektywą 97/23/CE.
Z.E. z przyłączem równym lub mniejszym niż DN 25, dla wszystkich płynów, nie posiadają oznakowania CE zgodnie z Art. 15, ponieważ podlegają Artykułowi 3 paragraf 3.
Wszystkie inne Z.E. posiadają oznakowanie CE samocertyfikowane, ponieważ są zgodne z kategorią I modułu Adella tej samej dyrektywy.

Vi attesterer under eget ansvar, at vore M.V (Magnet Ventiler). er udviklede, fremstillede, kontrollerede og afprøvede i henhold til EU direktiv 97/23/EF.
M.V. med tilkobling lig eller mindre end DN 25, gælder alle væskerne, er ikke CE-mærkede som ifølge art. 15, da de hører ind under Art. 3 par. 3.
Alle de andre M.V. er CE-mærkede i fabrikanterklæringen, da de opfylder direktivets kategori I modul A.

Vi intygar att våra magnetventiler har projekterats, tillverkats, inspekterats och testats i enlighet med EU-direktiv 97/23/EU.
Magnetventiler med anslutningar som är lika med eller mindre än DN 25, för samtliga vätskor, har ingen CE-märkning, i enlighet med art. 15, eftersom de faller under art. 3 par. 3.
Alla andra magnetventiler är certifierade enligt kategori I modul A i samma direktiv och är CE-märkta.

ODE

ITALIANO

Leggere attentamente il presente foglio di istruzioni prima di iniziare l'installazione del prodotto. L'osservanza di quanto riportato nel presente foglio di istruzioni è condizione essenziale per la sicurezza dell'operatore, l'integrità del prodotto, la costanza delle caratteristiche dichiarate ed il mantenimento della garanzia generale di vendita. Questo prodotto deve essere destinato solo all'uso per il quale è stato **espressamente concepito**. Ogni altro uso è da considerarsi improprio e quindi pericoloso. Il costruttore non può essere responsabile per eventuali danni causati da manomissioni, usi impropri o erronei. L'installazione e la manutenzione del prodotto devono essere effettuate da personale qualificato.

1. AVVERTENZE PER INSTALLAZIONE

1.1 E' importante verificare prima dell'installazione che l' E.V. corrisponda alle caratteristiche richieste (vedi dati di targa e/o catalogo).
1.2 L' E.V. deve essere installata tenendo conto della direzione del flusso indicato sul corpo valvola da una freccia.
1.3 Prima del montaggio rimuovere eventuali tappi di protezione.
1.4 Deve essere evitato qualsiasi tipo di tensionamento, torsione o forzatura sulla E.V.
1.5 Porre attenzione a che nessun corpo estraneo possa entrare nell'E.V. durante il montaggio (es. trucioli di materiale, sporcizia, parti di nastro di PTFE posti sui raccordi o altro).
1.6 L'utilizzo dell' E.V., salvo per modelli speciali, è possibile in qualunque posizione. E' comunque consigliabile il montaggio in posizione verticale, con elettromagnete rivolto verso l'alto, per evitare che eventuali impurità, depositandosi all'interno del cannotto, possano causare un cattivo funzionamento.
1.7 Effettuare l'installazione dell' E.V. in posizione e spazi sufficienti a consentire eventuali manutenzioni o sostituzioni dell'elettromagnete.
1.8 Non immergere l'E.V. in liquidi o esporla a pioggie, spruzzi d'acqua o vapore.
1.9 Evitare assolutamente in fase di avvitamento di usare la parte del cannotto o l'elettromagnete come leva di serraggio. Questo potrebbe causare danni irreparabili all' E.V. ed eventuali fuoriuscite di fluido. Assemblare la E.V. sull'impianto con i tubi e/o raccordi le cui filettature siano coerenti con la connessione da assemblare.
1.10 Si consiglia il montaggio di un filtro a monte dell'E.V. per evitare che impurità, scorie o depositi di varia natura contenuti nel fluido possano alterarne il corretto funzionamento.
1.11 Nel caso di E.V. predisposte di foratura per supporti si dovranno esclusivamente utilizzare questi senza mai modificare fori o altro sul corpo della valvola.
1.12 Per E.V. con attacchi a saldare vedere paragrafo 2.
1.13 Prima di effettuare l'allacciamento elettrico dell' E.V. verificare che tensione e frequenza corrispondano ai dati di targa.
1.14 Con ED diverso dal 100% il ciclo di lavoro è di 60 secondi. Es. ED 50%= 30 sec. ON, 30 sec. OFF.
1.15 Collegare l'E.V. ad idoneo impianto di messa a terra.
1.16 Non alimentare l'elettromagnete prima di averlo assemblato sul corpo valvola onde evitarne la bruciatura.
1.17 Ruotare l'elettromagnete nella posizione più idonea, allentando e successivamente serrando il dado superiore di fissaggio (2,5 Nm).
1.18 Si consiglia l'aggiunta di OR antiumidità, come da ns. catalogo, nel caso in cui l'E.V. sia soggetta a condensazione o sbrinamento sulle superfici del corpo.
1.19 Il riscaldamento dell'elettromagnete durante il funzionamento è una condizione normale. Un surriscaldamento anormale sarà caratterizzato da fumo e odore di bruciato. In questo caso interrompere immediatamente l'alimentazione di corrente.
1.20 Installare l'E.V. distante da fonti di calore e in ambienti in cui possa disperdere il calore prodotto dall'elettromagnete.
1.21 Posizionare l'E.V. in maniera tale da evitare che sia sottoposta a sollecitazioni meccaniche o vibrazioni.
1.22 Se l' E.V. cade o riceve forti urti verificarne l'integrità prima dell'utilizzo.

2. AVVERTENZE PER SALDOBRASATURA ATTACCHI

2.1 Fare particolare attenzione alle temperature durante l'installazione di E.V. con attacchi a saldare.
2.2 Smontare l'elettromagnete prima di effettuare la saldobrasatura tra attacco E.V. e tubo dell'impianto.
2.3 Durante la saldobrasatura controllare che la temperatura del corpo valvola non raggiunga valori superiori a 100°C (200°F).
2.4 Rivolgere la fiamma in modo da non investire il corpo valvola. Quest'ultimo deve essere comunque raffreddato mediante un involto di tessuto bagnato (vedi fig.).

Ogni qualvolta queste precauzioni non possano essere rispettate, consigliamo lo smontaggio delle parti interne della valvola.

3. MANUTENZIONE

3.1 Iniziare l'ispezione dell'E.V. dopo aver tolto la tensione di alimentazione e scaricato la pressione dell'impianto.
3.2 Pulire e visionare tutte le parti interne e, se necessario, sostituirle con i ricambi originali ODE disponibili indicati a catalogo.
3.3 Verificare la tenuta e il funzionamento.

4. NOTE PER LO SMALTIMENTO

Osservare rigorosamente le disposizioni locali e le leggi per lo smaltimento di materiali inquinanti.

QUESTE ISTRUZIONI SONO INDICATIVE PER UN CORRETTO USO DELLE E.V. ODE, MA NON SOSTITUISCONO IN ALCUN MODO IL CATALOGO, OVE SONO INDICATE TUTTE LE CARATTERISTICHE PROPRIE DI OGNI E.V. PER EVENTUALI CHIARIMENTI CONTATTARE NS. UFFICIO COMMERCIALE.

ENGLISH

Carefully read the present instructions sheets before installing the product. It is essential that the conditions of the present instructions sheets are followed in order to ensure operator safety, and that the product is maintained in good condition and that its features remain in compliance with those declared in the general sales warranty. The product must be used solely for the purpose for which it has been ***specifically designed***. All other uses are to be considered as improper and therefore dangerous. The constructor will not accept liability for any damage caused as the result of tampering, improper use or error. The product must be installed and maintained by qualified personnel.

1. INSTALLATION RECOMMENDATIONS

1.1 Before installing the E.V. it is important to check that its features comply with requirements (see plate details and/or catalogue).
1.2 The E.V. must be installed bearing in mind the direction of flow indicated on the valve body by the arrow.
1.3 Remove any protective caps before installing.
1.4 Must be avoided any kind of tension, forcing or twist on the S.V.
1.5 Ensure that no foreign bodies can enter the E.V. during assembly (such as material shavings, dirt, parts of the PTFE band applied to the connections etc).
1.6 The E.V. may be used in any position, except in the case of special models. However assembly in a vertical position is recommended, with the electro-magnet positioned upwards, to avoid the risk of any impurities deposited inside the sleeve, causing any functional problems.
1.7 Install the E.V. in sufficient spaces to allow for any eventual maintenance operations or electromagnet replacement.
1.8 Do not soak the E.V. in liquids or expose it to rain, water sprays or steam.
1.9 Always avoid using the sleeve part of electromagnet as a securing lever during installation. This could cause irreparable damage to the E.V. Assemble pipe and fittings which are consistent with S.V. connection threads.
1.10 It is advisable to apply a filter at the inlet of the E.V. to prevent the risk of any impurities or dirt entering the E.V.
1.11 In the case of an E.V. complete with fixing holes for support elements, these must only be used without ever altering the fixing holes already present on the valve body.
1.12 For E.V. with attachments for welding see paragraph 2.
1.13 Before undertaking electrical connection of the E.V., check that the voltage and frequency corresponds to that indicated on the data plate and coil.
1.14 With an ED differing from 100% the work cycle is of 60 seconds. Ie. ED 50% = 30 sec. ON. 30 sec. OFF.
1.15 Connect the E.V. to a suitable earthing system.
1.16 Do not power the electromagnet before having assembled it on the valve body to avoid burning it out.
1.17 Turn the electromagnet to the most suitable position, by loosening and then tightening the upper fixture nut (2,5 Nm).
1.18 We recommend the application of an anti-humidity O' ring as shown in our catalogue, in the event that the E.V. is subject to condensation or defrosting.
1.19 It is normal for the electromagnet to become heated on operation. Abnormal heating is characterised by smoke and a smell of burning. In which case the power supply must be immediately disconnected.
1.20 The E.V. should be installed away from heat sources and environments in which the heat generated by the electromagnet may be dispersed.
1.21 Position the E.V. in such a way as to ensure that it is not subject to any mechanical strain or vibrations.
1.22 Always check the conditions of the E.V. if it is dropped or subjected to strong impact.

2. ATTACHMENT BRAZING RECOMMENDATIONS

2.1 Pay particular attention to the temperature during the installation of E.V. with attachments to be welded.
2.2 Dismantle the electromagnet before undertaking brazing between the E.V. attachment and system pipe.
2.3 During brazing operation check the ensure that the temperature of the valve body does not reach values of over 100°C (200°F).
2.4 Direct the flame so that it does not come into contact with the valve body, which must be cooled using a wet cloth (see fig.).

Should these precautions not be taken we recommend the dismantling of the internal valve parts.

3. MAINTENANCE

3.1 Begin inspection of the E.V. after disconnecting the power supply and discharged the system pressure.
3.2 Clean and inspect all the internal parts and replace with original ODE spares if necessary as indicated in the catalogue.
3.3 Check sealing capacity and function.

4. DISPOSAL ADVICE

Comply with local regulations and law for the disposal of pollutants.

THESE INSTRUCTIONS ARE INTENDED AS A GUIDE FOR THE CORECT USE OF ODE E.V. BUT DO NOT IN ANY EVENT SUBSTITUTE THE CATALOGUE, WHICH PROVIDES FULL DETAILS OF ALL THE FEATURES OF EACH E.V. CONTACT OUR SALES OFFICE FOR ANY FURTHER CLARIFICATIONS THAT MAY BE REQUIRED.

FRANÇAIS

Veuillez lire attentivement la notice d'emploi présente avant de commencer l'installation du produit. Le respect et l'observation des informations reportées sur ladite notice sont une condition essentielle pour la sécurité de l'opérateur, l'intégrité du produit, la constance des caractéristiques déclarées et le maintien de la garantie générale de vente. Ce produit ne peut être et ne doit être destiné que pour le seul emploi pour lequel il a été ***expressément conçu***. Tout autre utilisation est formellement interdite et dangereuse. Le fabricant ne peut être tenu responsable en cas de dommages éventuels dûs à des modifications, emplois impropres ou incorrects. L'installation et la maintenance du produit doivent être faites par un personnel dûment qualifié.

1. AVERTISSEMENTS A SUIVRE POUR L'INSTALLATION

1.1 Il est important de contrôler avant l'installation si l'E.V. correspond aux caractéristiques demandées (voir données sur la plaquette de signalisation et/ou sur le catalogue).
1.2 L'E.V. doit être installée en tenant compte de la direction du flux indiqué sur le corps de la valve par une flèche.
1.3 Avant le montage, enlevez les éventuels bouchons de protection.
1.4 Evitér TOUTE SORTE DE TENSION, forcing ou torsion sur la vanne.
1.5 Faites attention à ce qu'aucun corps étranger ne puisse entrer dans l'E.V. durant le montage (ex. copeaux de matériau, saleté, parties de ruban de PTFE placées sur les raccords ou autre).
1.6 L'utilisation de l'E.V., sauf en cas de modèles spéciaux, peut se faire dans n'importe quelle position. Le montage est toutefois conseillé en position verticale, avec électro-aimant dirigé vers le haut, afin d'éviter que des impuretés ne puissent se déposer à l'intérieur du tube, en provoquant un mauvais fonctionnement.
1.7 L'installation de l' E.V. doit se faire avec position et espaces suffisants pour permettre l'entretien et/ou le remplacement de l'électroaimant.
1.8 Ne plongez pas l'E.V. dans des liquides ou ne l'exposez pas à la pluie, à des jets d'eau ou de vapeur.
1.9 Evitez absolument lors du vissage d'utiliser la partie du tube ou de l'électro-aimant comme levier de serrage. Ceci pourrait provoquer des dommages irréparables de l'E.V. et des écoulements accidentels de fluide. Assembler la vanne sur le système avec les tuyaux et/ou raccords compatibles avec les système.
1.10 Il est vivement conseillé de monter un filtre en amont de l'E.V. pour éviter que des impuretés, scories ou des dépôts de quelque nature que ce soit contenus dans le fluide ne puissent endommager le fonctionnement.
1.11 En cas d' E.V. munies de trou pour les supports, vous devrez exclusivement utiliser ces derniers sans ne jamais rien modifier sur le corps de la valve.
1.12 En cas de E.V. avec fixation à souder, reportez-vous au paragraphe 2.
1.13 Avant d'effectuer le branchement électrique de l'E.V., vous devez contrôler si la tension et la fréquence correspondent aux données indiquées sur la plaquette de signalisation.
1.14 Avec une ED diverse de 100%, le cycle de travail est de 60 secondes. Ex. ED 50% = 30 sec. ON, 30 sec. OFF.
1.15 Branchez l'E.V. à une installation de mise à terre dûment adaptée.
1.16 N'alimentez pas l'électro-aimant avant de l'avoir assemblé sur le corps de la valve afin d'éviter qu'il ne brûle.
1.17 Tournez l'électro-aimant dans la meilleure position, en desserrant puis en serrant l'écrou supérieur de fixation (2,5 Nm).
1.18 Il est conseillé d'ajouter un OR anti-humidité, comme indiqué sur notre catalogue, dans le cas où l'E.V. sera soumise à la condensation ou au dégivrage sur les superficies du corps.
1.19 Le réchauffement de l'électro-aimant durant le fonctionnement est tout à fait normal. Une surchauffe anormale provoquera de la fumée et une odeur de brûlé. Dans ce cas coupez immédiatement l'arrivée de courant.
1.20 Installez l'E.V. à l'abri de toute source de chaleur et dans des endroits où la chaleur produite par l'électro-aimant pourra s'évacuer.
1.21 Placez l'E.V. de manière à éviter qu'elle ne soit soumise à des sollicitations mécaniques ou à des vibrations.
1.22 Si l' E.V. chauffe ou reçoit de forts chocs, contrôlez son intégrité avant de l'utiliser.

2. AVERTISSEMENTS POUR LA SOUDURE-BRASAGE DES FIXATIONS

2.1 Faites particulièrement attention aux températures durant l'installation de l'E.V. avec des fixations à souder.
2.2 Démontez l'électro-aimant avant d'effectuer le soudure-brasage entre fixation E.V. et tube de l'installation.
2.3 Durant soudure-brasage, contrôlez si la température du corps de la valve n'atteint pas des valeurs supérieures à 100°C (200°F).
2.4 Dirigez la flamme de manière à ne pas investir le corps de la valve, lequel doit être de toutes façons refroidi à l'aide d'un enveloppement de tissu mouillé (reportez-vous à la fig.).

A chaque fois que ces précautions/recommandations ne pourront pas être respectées pour quelque motif que ce soit, nous vous conseillons vivement de démonter les parties internes de la valve.

3. MAINTENANCE

3.1 Commencez l'inspection de l'E.V. après avoir coupé le courant et vidangé la pression de l'installation.
3.2 Nettoyez et contrôlez toutes les parties internes et, si nécessaire, remplacez-les avec des pièces de rechange originales ODE disponibles indiquées sur le catalogue.
3.3 Contrôlez la tenue et le fonctionnement.

4. NOTES POUR L'EVACUATION

Se conformer aux réglementations et lois locales pour l'élimination des polluants.

CES INSTRUCTIONS SONT DONNEES A TITRE INDICATIF POUR UN EMPLOI CORRECT DES E.V. ODE, MAIS ELLES NE REMPLACENT PAS LE CATALOGUE, LEQUEL FOURNIT TOUTES LES CARACTERISTIQUES DE CHAQUE E.V..
POUR TOUT RENSEIGNEMENT EVENTUEL, VEUILLEZ CONTACTER NOTRE BUREAU COMMERCIAL.

DEUTSCH

Bitte lesen Sie vor der Installation des Produktes aufmerksam das vorliegende Hinweisblatt. Die Beachtung der Angaben auf dem vorliegenden Hinweisblatt ist eine wesentliche Voraussetzung für die Sicherheit des Bedieners, die Unversehrtheit des Produktes, die Beständigkeit der erklärten Eigenschaften sowie die Aufrechterhaltung der allgemeinen Verkaufsgarantie. Dieses Produkt darf nur der Verwendung zugeführt werden, für was es ***ausdrücklich ausgelegt*** wurde. Jeglicher anderweitige Einsatz ist als ungeeignet und somit gefährlich zu betrachten. Der Hersteller kann nicht für eventuelle Schäden haftbar gemacht werden, die durch Veränderungen bzw. einen ungeeigneten oder falschen Einsatz hervorgerufen werden. Die Installation und die Wartung des Produktes müssen durch Fachpersonal vorgenommen werden.

1. HINWEISE ZUR INSTALLATION

1.1 Vor der Installation ist es wichtig zu überprüfen, daß das Magnetventil den gewünschten Eigenschaften (siehe Daten auf dem Kennschild und / oder im Katalog) entspricht.
1.2 Das Magnetventil muß unter Berücksichtigung der auf dem Ventilkörper durch einen Pfeil angegebenen Flußrichtung eingebaut werden.
1.3 Entfernen Sie vor der Montage eventuelle Schutzkappen.
1.4 Mechanische Spannungen und Kräfte auf das Gehäuse sowie Verwindungen müssen zwingend ausgeschlossen werden.
1.5 Achten Sie darauf, daß keinerlei Fremdkörper während der Montage in das Magnetventil eindringen können (z.B. Materialspäne, Schmutz, Teile von auf den Anschlüssen angebrachtem PTFE-Band oder anderes).
1.6 Der Einsatz des Magnetventils ist, außer bei den Sondermodellen, in jeder Position möglich. Jedoch ist eine Montage in senkrechter Position mit nach oben gerichtetem Elektromagnet empfehlenswert, um eventuelle Verschmutzungen durch Ablagerungen im Rohr zu verhindern, die zu Funktionsstörungen beitragen können.
1.7 Nehmen Sie die Installation des Magnetventils in einer Position bei ausreichendem Platz vor, um eine eventuelle Wartung und den Austausch des Elektromagneten möglich zu machen.
1.8 Tauchen Sie das Magnetventil nicht in Flüssigkeiten oder setzen Sie es weder Niederschlägen, Wasserspritzern noch Dampf aus.
1.9 Vermeiden Sie während des Starts unbedingt, Teile des Rohres oder den Elektromagneten als Befestigungshebel zu verwenden. Dies kann zu nicht behebbaren Schäden am Magnetventil und einem eventuellen Austritt von Flüssigkeit führen. Montieren Sie nur Rohre und Anschlussteile, welche mit den Anschlussgewinden der Ventile übereinstimmen.
1.10 Vor dem Magnetventil wird zu einem Einbau eines Filters geraten, um zu verhindern, daß Schmutz, Zunder oder in der Flüssigkeit vorhandene Ablagerungen verschiedener Art die Funktionsweise beeinträchtigen können.
1.11 Bei einem Magnetventil mit Bohrungen zur Befestigung dürfen ausschließ lich diese verwendet werden, ohne dabei jedoch Bohrungen oder andere Teile am Ventilkörper zu verändern.
1.12 Bei einem Magnetventil mit Schweißverbindungen siehe im Abschnitt 2.
1.13 Überprüfen Sie vor dem elektrischen Anschluß des Magnetventils, daß Spannung und Frequenz mit den auf dem Kennschild ange gebenen Daten übereinstimmen.
1.14 Bei einem von 100% verschiedenen ED beträgt der Betriebszyklus 60 s. Bsp.: ED 50%= 30 s. ON, 30 s. OFF.
1.15 Schließen Sie das Magnetventil an eine geeignete Erdungsanlage an.
1.16 Speisen Sie den Elektromagneten nicht eher, als bis dieser auf dem Ventilkörper angebracht wurde, um ein Durchbrennen zu vermeiden.
1.17 Drehen Sie den Elektromagneten in die geeignetste Position indem Sie die obere Befestigungsmutter zuerst lockern und dann wieder festziehen (2,5 Nm).
1.18 Das Hinzufügen eines OR-Ringes zum Schutz vor Feuchtigkeit gemäß unserem Katalog wird empfohlen, wenn das Magnetventil Kondensation oder Beschlagen der Oberflächen des Ventilkörpers ausgesetzt ist.
1.29 Das Erhitzen des Elektromagneten während des Betriebs ist ein normaler Umstand. Eine abnormale Überhitzung ist durch Rauch und verbrannten Geruch zu erkennen. Unterbrechen Sie in diesem Fall unverzüglich die Stromversorgung.
1.20 Installieren Sie das Magnetventil entfernt von Wärmequellen sowie in Räumen, in denen die durch den Elektromagneten erzeugte Wärme abgeleitet werden kann.
1.21 Positionieren Sie das Magnetventil derart, daß vermieden wird, es mechanischen Belastungen oder Erschütterungen auszusetzen.
1.22 Überprüfen Sie die Unversehrtheit des Magnetventil vor seinem Einsatz, wenn es auf den Boden fällt oder starke Stöße erfährt.

2. HINWEISE ZUM SCHWEISSEN/ LÖTEN DER ANSCHLÜSSE

2.1 Achten Sie während der Installation von Magnetventilen mit Schweißanschlüssen besonders auf die Temperaturen.
2.2 Bauen Sie den Elektromagneten vor dem Schweissen/ löten zwischen dem Anschluß des Magnetventils und der Anlagenleitung aus.
2.3 Überprüfen Sie während des Schweissen/löten, daß die Temperatur des Ventilkörpers keinen höheren Wert als 100°C (200°F) erreicht.
2.4 Richten Sie die Flamme so, daß der Ventilkörper nicht davon umspült wird. Er muß durch Einwickeln in ein feuchtes Tuch abgekühlt werden (siehe Abb.).

Immer dann, wenn diese Vorsichtsmaßnahmen nicht berücksichtigt werden können, empfehlen wir den Ausbau der inneren Ventilteile.

3. WARTUNG

3.1 Beginnen Sie die Inspektion des Magnetventils nach dem Abschalten der Stromversorgung und dem Ablassen des Anlagendrucks.
3.2 Reinigen und kontrollieren Sie die inneren Teile und ersetzen Sie sie bei Bedarf durch verfügbare und im Katalog angegebene Original Ersatzteile von ODE.
3.3 Überprüfen Sie die Dichtheit und die Funktionsweise.

4. HINWEISE ZUR ENTSORGUNG

Respektieren Sie die örtlichen Vorschriften und Gesetze für die Entsorgung von Schadstoffen.

DIESE HINWEISE SIND ANGABEN FÜR EINEN RICHTIGEN EINSATZ DER MAGNETVENTILE VON ODE, ERSETZEN JEDOCH KEINESFALLS DEN KATALOG, IN DEM ALLE EIGENSCHAFTEN JEDES MAGNETVENTILES AUFGEFÜHRT WERDEN.
SETZEN SIE SICH FÜR EVENTUELLE ERLÄUTERUNGEN MIT UNSEREM VERTRIEBSBÜRO IN VERBINDUNG.

ESPAÑOL

Leer atentamente la presente hoja de instrucciones antes de comenzar a instalar el producto. La observación de las indicaciones presentadas en esta hoja de instrucciones es la condición esencial para garantizar la seguridad del operador, la integridad del producto, la constancia de las características declaradas y el mantenimiento de la garantía general de venta. Este producto debe destinarse al uso para el cual ha sido ***expresamente concebido***. Cualquier otro empleo debe considerarse impropio y por lo tanto peligroso. El fabricante no puede ser responsable por posibles daños causados por manipulaciones erradas, usos impropios o incorrectos. La instalación y la mantenimiento del producto deben ser efectuadas por personal cualificado.

1. ADVERTENCIAS PARA LA INSTALACIÓN

1.1 Antes de la instalación es importante que la E.V. corresponda a las características requeridas (ver los datos de placa y/o del catálogo).
1.2 La E.V. debe instalarse teniendo en cuenta la dirección del flujo indicada por una flecha en el cuerpo de la válvula.
1.3 Antes del montaje hay que extraer los correspondientes tapones de protección.
1.4 Se tiene que evitar cualquier tipo de tensión y se tiene que evitar de torcer y forzar la vàlvula.
1.5 Prestar atención a que no pueda entrar ningún cuerpo extraño en la E.V. durante el montaje (por ej. virutas de material, suciedad, partes de cinta de PTFE puestas en las uniones u otro).
1.6 La instalación de la E.V., salvo para los modelos especiales, es posible en cualquier posición. Se aconseja efectuar el montaje en posición vertical, con la bobina dirigido hacia arriba, para evitar que posibles impurezas, depositándose en el interior del tobo guia, puedan provocar un mal funcionamiento.
1.7 Efectuar las instalaciones de la E.V. con la posición y con les espacios suficientes como para permitir efectuar las correspondentes man tienimentos o sustituciones de la bobina.
1.8 No sumergir la E.V. en líquidos ni exponerla a lluvias, chorros de agua o de vapor.
1.9 Evitar absolutamente utilizar la parte del tobo guia o la bobina como palanca de apriete durante la fase de roscado. Ello podría provocar daños irreparables a la E.V. y posibles escapes de fluido. Montar la válvula en un sistema que sea compatible con el diámetro de la tubería y/o de la conexiòn de la válvula.
1.10 Se aconseja montar un filtro antes de la E.V. para evitar que las impurezas, las escorias o los depósitos de diferente naturaleza contenidos en el fluido puedan alterar su correcto funcionamiento.
1.11 En el caso de E.V. construidas con perforaciones para soportes, habrá que utilizar exclusivamente estos sin modificar nunca los agujeros ni otros elementos del cuerpo de la válvula.
1.12 Para E.V. con uniones para soldar, véase el párrafo 2.
1.13 Antes de efectuar el la conexión eléctrica de la E.V. hay que verificar que la tensión y la frecuencia correspondan a los datos de placa.
1.14 Con ED distinto del 100% el ciclo de trabajo es de 60 segundos. Por ej. ED 50%= 30 seg. ON, 30 seg. OFF.
1.15 Conectar la E.V. a una instalación adecuada de con toma da tierra.
1.16 No alimentar la bobina antes de haberla ensamblado en el cuerpo de la válvula para evitar que se queme.
1.17 Girar la bobina en la posición más idónea, aflojando y seguidamente apretando la tuerca superior de fijación (2,5 Nm).
1.18 Si la E.V. está sometida a condensación o descongelación en las superficies del cuerpo, se aconseja añadir el OR antihumedad, tal como se indica en nuestro catálogo.
1.19 El calentamiento del electroimán durante el funcionamiento es una condición normal. Un recalentamiento anormal estará caracterizado por humo u olor a quemado. En este caso hay que interrumpir inmediatamente la alimentación éléctrica.
1.20 Instalar la E.V. lejos de fuentes de calor y en ambientes donde pueda disipar el calor producido por la bobina.
1.21 Colocar la E.V. de manera que se evite que se someta a esfuerzos mecánicos o a vibraciones.
1.22 Si la E.V. se cae o recibe fuertes choques, habrá que verificar su integridad antes del empleo.

2. ADVERTENCIAS PARA SOLDADURA FUERTE DE UNIONES

2.1 Prestar una especial atención a las temperaturas durante la instalación de E.V. con uniones que hay que soldar.
2.2 Desmontar la bobina antes de efectuar la soldadura fuerte entre la conexión de la E.V. y el tubo de la instalación.
2.3 Durante la soldadura fuerte hay que controlar que la temperatura del cuerpo de la válvula no alcance valores superiores a los 100°C (200°F).
2.4 Dirigir la llama de manera que no choque con el cuerpo de la válvula. Este último debe ser igualmente enfriado mediante una envoltura de tejido mojado (ver la fig.).

En el caso que no se puedan respetar estas precauciones, aconsejamos desmontar las piezas interiores de la válvula.

3. MANTENIMIENTO

3.1 Comenzar el control de la E.V. después de haber desconectado la tensión de alimentación y de haber descargado la presión de la instalación.
3.2 Limpiar y controlar todas las piezas interiores y, de ser necesario, sustituirlas con los repuestos originales ODE disponibles e indicados en el catálogo.
3.3 Verificar que estanqueidad y su funcionamiento.

4. INSTRUCCIONES PARA EL VERTIDO DE RESIDUOS

Cumplir con las regulaciones y leyes locales relativas a la eliminación de contaminates.

ESTAS INSTRUCCIONES SON INDICATIVAS PARA UN USO CORRECTO DE LAS E.V. ODE, PERO NO SUSTITUYEN DE NINGUNA MANERA EL CATÁLOGO, QUE PRESENTA TODAS LAS CARACTERÍSTICAS PERTENECIENTES A CADA E.V.
PARA POSTERIORES ACLARACIONES, HAY QUE CONTACTAR A NUESTRA OFICINA COMERCIAL.

ΕΛΛΗΝΙΚΆ

Διαβάστε προσεκτικά το παρόν φυλλάδιο οδηγιών πριν να αρχίσετε την εγκατάσταση του προϊόντος. Η τήρηση όσων αναφέρονται είναι σημαντικός παράγοντας για την ασφάλεια του εγκαταστάτη, του προϊόντος ,των τεχνικών χαρακτηριστικών του καθώς και για την εγγύηση του.
Το προϊόν αυτό προορίζεται ***αποκλειστικά και μόνο*** για την χρήση για την οποία και έχει κατασκευαστεί. Κάθε άλλη χρήση πέρα από αυτήν που ορίζει ο κατασκευαστής θεωρείται ασύμβατη και ανασφαλής. Ο κατασκευαστής δεν μπορεί να είναι υπεύθυνος για πιθανές ζημίες που θα προκαλέσει λανθασμένη χρήση και εγκατάσταση. Η εγκατάσταση και η συντήρηση πρέπει να γίνονται πάντα από εξειδικευμένο προσωπικό όπως ορίζει η υπάρχουσα νομοθεσία

1. ΟΔΗΓΙΕΣ ΕΓΚΑΤΑΣΤΑΣΗΣ

1.1 Είναι σημαντικό πριν από την εγκατάσταση να ελέγχεται ότι η HB αντιστοιχεί στα ζητούμενα τεχνικά χαρακτηριστικά (ελέγξτε την ετικέτα και τον κατάλογο)
1.2 Η HB πρέπει να τοποθετηθεί προσέχοντας την φορά εισόδου η οποία και υπάρχει πάνω στο σώμα της με ένα βέλος.
1.3 Πριν την εγκατάσταση αφαιρέστε (αν υπάρχει) την τάπα προστασίας.
1.4 Πρέπει να αποφεύγεται κάθε μορφής ένταση, εξαναγκασμός και πίεση πάνω στην ηλεκτροβάνα.
1.5 Προσέξτε να μην εισέλθει κάποιο αντικείμενο στο εσωτερικό της κατά την διάρκεια της εγκατάστασης (ακαθαρσίες, κομμάτια τεφλόν, γρέζια κλπ)
1.6 Η τοποθέτηση της HB ,εκτός από κάποια ειδικά μοντέλα, μπορεί να γίνει σε οποιαδήποτε θέση. Συνιστάται όμως η εγκατάσταση σε κάθετη θέση με τον ηλεκτρομαγνήτη προς τα επάνω έτσι ώστε οι ακαθαρσίες που θα επικάθονται στο εσωτερικό να μην προκαλέσουν βλάβες στην λειτουργία..
1.7 Η εγκατάσταση να γίνει με τέτοιον τρόπο έτσι ώστε να υπάρχει γύρω ελεύθερος χώρος για εργασίες αντικατάστασης και συντήρησης.
1.8 Να μην έρχεται σε επαφή με υγρά και να μην εκτίθεται σε βροχή, υγρασία ή ατμό.
1.9 Αποφύγετε κατά την διάρκεια της σύνδεσης να χρησιμοποιείται το σώμα ή το πηνίο της HB σαν κόντρα διότι μπορεί να προκαλέσετε βλάβες. Συναρμολογήστε την ηλεκτροβαλβίδα στο κύκλωμα με σωληνώσεις και ρακόρ των οποιών τα σπειρώματα να είναι συμβατά μεταξύ τους.
1.10 Συνιστάται η χρήση φίλτρου στην είσοδο της HB το οποίο και θα κατακρατεί όλα τα στερεά υπολείμματα που μπορούν να προκαλέσουν την δυσλειτουργία της.
1.11 Στην περίπτωση που υπάρχουν πάσα ή παροχές στο σώμα της HB για διάφορες χρήσεις (π.χ. στηρίγματα) να χρησιμοποιούνται μόνο αυτά και να μην μετατρέπονται αλλά ούτε και να γίνονται παρεμβάσεις στον κορμό της.
1.12 Για τις HB με παροχές για συγκόλληση δείτε την παράγραφο 2.
1.13 Πριν τη ηλεκτρική σύνδεση να ελέγχετε ότι η τάση και η συχνότητα είναι συμβατές με αυτές που αναγράφονται στην πινακίδα της HB.
1.14 Για ED διαφορετικό από το 100% ο κύκλος λειτουργίας είναι 60 sec. Es. ED 50%= 30 sec. ON, 30 sec. OFF.
1.15 Συνδέστε την HB με την γείωση.
1.16 Μην δίνετε ρεύμα στο πηνίο πριν το συνδέσετε με το σώμα της HB για να μην το κάψετε.
1.17 Περιστρέψτε το πηνίο στην ιδανική θέση και σφίξτε καλά το

ODE s.r.l. società unipersonale
Registered Office and Work Plant:
Via Borgofrancone, 18 Z. Ind.
28323 Colico (LC) ITALY
Commercial and Administration Office:
20090 Segrate (MI)- Via Modigliani, 45
Tel. (+39) 02.715429 - Fax (+39) 02.715144
E-mail:sales@ode.it

solenoid valves
www.ode.it

UNI EN ISO 9001 Company Quality System Certified

ODE s.r.l.

παξιμάδι που το συγκρατεί στο σώμα της HB (2,5 Nm).
1.18 Συνιστάται η χρήση του αντίστοιχου OR , όπως και στον κατάλογο μας , στην περίπτωση που στο σώμα της HB παρατηρείται υγρασία ή συμπυκνώματα .
1.19 Η θέρμανση του πηνίου κατά την διάρκεια της λειτουργίας είναι σύνηθες φαινόμενο. Η υπερθέρμανση του επισημαίνεται με την εμφάνιση καπνού και οσμής καμένου πλαστικού. Στην περίπτωση αυτή αποσυνδέστε αμέσως την παροχή ρεύματος.
1.20 Εγκαταστήστε την HB μακριά από εστίες θερμότητας και σε χώρους όπου μπορεί να διαχέεται η θερμότητα του πηνίου της.
1.21 Τοποθετήστε έτσι ώστε να μην μετακινηθεί λόγω μηχανικής καταπόνησης ή κραδασμών.
1.22 Σε περίπτωση που η HB δεχτεί δυνατό χτύπημα ή πέσει να ελέγχεται πριν την τοποθέτηση.

2. ΟΔΗΓΙΕΣ ΓΙΑ ΤΗΝ ΣΥΓΚΟΛΛΗΣΗ

2.1 Να προσέχετε στις θερμοκρασίες που αναπτύσσονται κατά την διάρκεια της εγκατάστασης.
2.2 Αποσυνδέστε το πηνία πριν την συγκόλληση
2.3 Κατά την διάρκεια της συγκόλλησης να ελέγξετε ότι η θερμοκρασία στο σώμα της HB δεν υπερβαίνει 100°C (200°F).
2.4 Κατευθύνετε την φλόγα έτσι ώστε να μην έρχεται σε επαφή με το σώμα της HB. Μπορεί να προστατευθεί και με την χρήση ενός βρεγμένου υφάσματος . (δείτε σχέδιο).

Αν δεν μπορούν να ληφθούν τα παραπάνω μέτρα προστασίας συνίσταται η αποσυναρμολόγηση των εσωτερικών εξαρτημάτων.

3. ΣΥΝΤΗΡΗΣΗ

3.1 Αφού διακόψετε την παροχή ρεύματος και αποσυμπιέσετε το δίκτυο αρχίστε τον έλεγχο.
3.2 Παρατηρήστε και καθαρίστε όλα τα εσωτερικά μέρη και αν χρειάζεται αντικαταστήστε τα με τα γνήσια ανταλλακτικά ODE που θα βρείτε στον κατάλογο μας.
3.3 Ελέγξτε την στεγανότητα και σωστή λειτουργία.

4. ΠΑΡΑΤΗΡΗΣΕΙΣ ΓΙΑ ΤΗΝ ΑΠΟΣΥΡΣΗ ΤΟΥ ΠΡΟΪΟΝΤΟΣ

Se summórfwsh με τους τοπικούς κανονισμούς και την νομοθεσία, για την asfaλή αρόρριψη ρυρογόνων υλικών.

ΟΙ ΠΑΡΑΠΑΝΩ ΟΔΗΓΙΕΣ ΕΊΝΑΙ ΕΝΔΕΙΚΤΙΚΕΣ ΓΙΑ ΤΗΝ ΣΩΣΤΗ ΧΡΗΣΗ ΤΩΝ HB ΤΗΣ ODE, ΑΛΛΑ ΔΕΝ ΑΝΤΙΚΑΘΙΣΤΟΥΝ ΣΕ ΚΑΜΙΑ ΠΕΡΙΠΤΩΣΗ ΤΟΝ ΚΑΤΑΛΟΓΟ ΟΠΟΥ ΒΡΙΣΚΟΝΤΑΙ ΚΑΙ ΟΛΑ ΤΑ ΕΠΙΜΕΡΟΥΣ ΧΑΡΑΚΤΗΡΙΣΤΙΚΑ ΤΗΣ ΚΑΘΕ ΗΛΕΚΤΡΟΒΑΝΑΣ ΞΕΧΩΡΙΣΤΑ. ΓΙΑ ΟΠΟΙΕΣΔΗΠΟΤΕ ΔΙΕΥΚΡΙΝΙΣΕΙΣ ΑΠΕΥΘΥΝΘΕΊΤΕ ΣΤΟΝ ΕΠΙΣΗΜΟ ΕΜΠΟΡΟ Ή ΑΝΤΙΠΡΟΣΩΠΟ.

PORTUGUÊS

Ler atentamente estas instruções antes de instalar o produto. Respeitar estas instruções é essencial para a segurança do operador, a integridade do produto, para manter invariadas as caraterísticas indicadas e as condições gerais da garantia de venda.
Este produto deve ser utilizado ***exclusivamente para o uso contemplado***. Qualquer outro uso deve ser considerado impróprio e portanto perigoso. O fabricante não pode ser considerado responsável por eventuais danos causados por manumissão, uso impróprio ou errado.
A instalação e a manutenção do produto devem ser efectuadas por pessoal qualificado

1. ADVERTÊNCIAS PARA A INSTALAÇÃO

1.1 Antes da instalação é importante assegurar-se que a E.V. corresponde às caraterísticas desejadas (ver dados da etiqueta e/ou catálogo).
1.2 A E.V. deve ser instalada tomando em consideração a direcção do fluxo indicado por uma seta sobre o corpo válvula.
1.3 Antes da montagem remover eventuais tampas de protecção.
1.4 Evitar qualquer tipo de tensão, forçando ou torcendo a válvula.
1.5 Prestar atenção para que nenhum corpo estranho entre na E.V. durante a montagem (ex. aparas de material, sujidade, partes de fita de PTFE nas conexões ou outro).
1.6 O uso da E.V., excluídos modelos particulares, é possivel em qualquer posição. Porém, aconselhamos a montagem em posição vertical, com o eletromagneto orientado para o alto, para impedir que eventuais impurezas, depositando-se no interior do tubo metálico, possam provocar o mau funcionamento.
1.7 Efectuar a instalação da E.V. em posição e em espaços suficientes para uma eventual manutenção ou substituição do eletromagneto.
1.8 Não imergir a E.V. em líquidos ou deixá-la à chuva, em proximidade de jactos de água ou vapor.
1.9 Na fase de instalação evitar sempre usar a parte do tubo metálico ou o eletromagneto como alavanca de bloqueio. Isto poderia causar danos irreparáveis na E.V. e também possíveis derrames de fluido. Montar a válvula no aparelho com tubos e/ou acessórios com a mesma forma de rosca do aparelho.
1.10 Aconselhamos a montagem dum filtro na parte montante da E.V. para impedir que impurezas, escórias ou depósitos vários contidos no fluido possam modificar o correcto funcionamento.
1.11 No caso de E.V. com furos para suportes é necessário utilizar exclusivamente estes sem efectuar modificações sobre o corpo da válvula.
1.12 Para E.V. com conexões para soldar ver parágrafo 2.
1.13 Antes de efectuar a conexão eléctrica da E.V. assegurar-se que a tensão e a frequência correspondem aos dados da etiqueta.
1.14 Com ED diferente do 100% o ciclo de trabalho é de 60 segundos. Ex. ED 50%= 30 seg. ON, 30 seg. OFF.
1.15 Ligar a E.V. com uma adequada instalação de terra.
1.16 Não alimentar o eletromagneto antes de montá-lo sobre o corpo válvula para evitar queimá-lo.
1.17 Pôr o eletromagneto na posição mais indicada, soltando e depois apertando a porca superior de aperto (2,5 Nm).
1.18 Aconselhamos adicionar OR anti-humidade, conforme nosso catálogo, no caso em que a E.V. seja objecto de condensação ou descongelação das superfícies do corpo.
1.19 O aquecimento do eletromagneto durante o funcionamento é uma condição normal. Fumo e cheiro a queimado indicam um sobreaquecimento anormal. Neste caso interromper imediatamente a alimentação eléctrica.
1.20 Instalar a E.V. longe de qualquer fonte de calor e em ambientes onde o calor produzido pelo eletromagneto possa dispersar-se.
1.21 Posicionar a E.V. distante de eventuais pulsões mecânicas ou vibrações.
1.22 Em caso de queda ou de choques controlar a integridade da E.V. antes do uso.

2. ADVERTÊNCIAS PARA BRASAGEM DE CONEXÕES

2.1 Prestar particular atenção às temperaturas durante a instalação da E.V. com conexões a soldar .
2.2 Desmontar o eletromagneto antes de efectuar a brasagem entre conexão E.V. e tubo da instalação.
2.3 Durante a brasagem assegurar-se que a temperatura do corpo válvula não alcança valores superiores aos 100°C (200°F).
2.4 Direccionar a chama sem atingir o corpo válvula que deve ser de qualquer maneira resfriado evolvendo-o com um pano molhado (ver fig.).

Cada vez que não for possível respeitar estas precauções, aconselhamos a desmontagem das partes internas da válvula.

3. MANUTENÇÃO

3.1 Antes de iniciar a inspecção da E.V. desligar a tensão de alimentação e descarregar a pressão da instalação.
3.2 Limpar e controlar todas as partes internas e, se necessário, substituí-las com peças originais ODE disponíveis indicadas no catálogo.
3.3 Controlar a vedação e o funcionamento.

4. NOTAS PARA A ELIMINAÇÃO

Obedecer aos regulamentos locais e às leis de eliminação de poluentes.
ESTAS INSTRUÇÕES SÃO INDICATIVAS PARA UM CORRECTO USO DAS E.V. ODE, MAS NÃO SUBSTITUEM DE FORMA ALGUMA O CATÁLOGO, ONDE ESTÃO INDICADAS TODAS AS CARATERÍSTICAS PRÓPRIAS DE CADA E.V..
PARA EVENTUAIS ESCLARECIMENTOS CONTACTAR O NOSSO ESCRITÓRIO COMERCIAL.

NEDERLAND

Voor het installeren van het product deze handleiding zorgvuldig lezen. Voor de veiligheid van de gebruiker, de goede prestatie van het product en het behouden van de verklaarde eigenschappen en van de algemene verkoopgarantie is het absoluut noodzakelijk de instructies in deze handleiding zorgvuldig in acht te nemen.
Dit product dient uitsluitend voor het doel gebruikt te worden waarvoor het ***specifiek ontworpen*** is. Elke andere toepassing wordt als ongeschikt en zodoende als gevaarlijk beschouwd. De fabrikant stelt zich niet aansprakelijk voor eventuele schade veroorzaakt door wijzigingen aan het product en ongeschikt of verkeerd gebruik.
De installatie en het onderhoud van het product dienen door gekwalificeerd personeel te worden uitgevoerd.

1. INSTALLATIEVOORSCHRIFTEN

1.1 Vóór het installeren van het M.V. controleren dat de eigenschappen aan de installatievereisten voldoen (zie typeplaat en/of catalogus).
1.2 Het M.V. dient zodanig geïnstalleerd te worden dat de stroomrichting met de door de pijl op de behuizing van het ventiel aangegeven richting overeenkomt.
1.3 Vóór het monteren eventuele beschermdoppen verwijderen.
1.4 Voorkom ten alle tijden elke vorm van kracht, spanning of tordatie op het ventiel.
1.5 Men moet zich ervan vergewissen dat er geen vreemde delen tijdens de montage in het M.V. terecht kunnen komen (b.v. materiaalresten, vuil, delen van op de aansluitingen aangebrachte PTFE tape of dergelijke).
1.6 Met uitzondering van enkele modellen, kan het M.V. in elke willekeurige positie gebruikt worden. Het wordt niettemin aanbevolen het ventiel in verticale positie te monteren, met de spoel naar boven gericht, om te voorkomen dat eventuele onzuiverheden, die zich binnen de plunjerbuis kunnen ophopen, storingen veroorzaken.
1.7 Het M.V. zodanig installeren dat voldoende ruimte voor eventuele onderhoudshandelingen of vervanging van de spoel overgehouden wordt.
1.8 Het M.V. niet in vloeistof dompelen of aan regen, waterspetters of damp blootstellen.
1.9 Pak nooit de plunjerbuis of de spoel als steun vast bij het aanschroeven van het M.V. Dit zou tot onherstelbare schade aan het M.V. en eventuele lekkage kunnen leiden.
Monteer buizen en fittingen die in overeenstemming zijn met de draadaansluitingen van het ventiel.
1.10 Het wordt aanbevolen een filter vóór het M.V. te monteren om te voorkomen dat onzuiverheden van elke willekeurige aard, welke zich in de vloeistof bevinden, zich kunnen ophopen, waardoor de goede werking van het M.V. gecompromitteerd kan worden.
1.11 In het geval dat het M.V. voorzien is van bevestigingsgaten, dienen alleen deze gebruikt te worden, zonder wijzigingen aan deze gaten aan te brengen of andere zaken aan de behuizing van het ventiel te wijzigen.
1.12 Voor het M.V. met te lassen aansluitingen, wordt naar hoofdstuk 2 verwezen.
1.13 Vóór de elektrische aansluiting van het M.V. controleren dat de spanning en frequentie met de gegevens op het typeplaatje overeenkomen.
1.14 Met ED anders dan 100% bedraagt de bedrijfscyclus 60 seconden.
B.v. ED 50% = 30 sec. ON, 30 sec. OFF.
1.15 Het M.V. op een geaarde installatie aansluiten.
1.16 De spoel niet onder spanning zetten alvorens deze op de behuizing van het ventiel te hebben gemonteerd, dit om doorbranden te voorkomen.
1.17 De spoel in de meest geschikte positie draaien, door de bovenste bevestigingsmoer eerst los, en daarna weer vast te draaien (2,5 Nm).
1.18 Wanneer het M.V. aan condens of ontdooiing op het oppervlak van de behuizing onderheven is, wordt het aanbevolen een OR tegen vocht aan te brengen, zie daarvoor onze catalogus.
1.19 Het heet worden van de spoel tijdens de werking is volkomen normaal. Ongebruikelijke oververhitting wordt door rook en brandgeur aangegeven. In een dergelijk geval de elektrische voeding onmiddellijk uitschakelen.
1.20 Het M.V. ver van warmtebronnen installeren, in een ruimte waar de door de spoel geproduceerde hitte afgevoerd kan worden.
1.21 Het M.V. zodanig plaatsen dat zij niet aan mechanische stoten of trillingen onderheven is.
1.22 Indien het M.V. valt of heftige stoten te verduren krijgt, deze vóór het gebruik op goede werking controleren.

2. VOORSCHRIFTEN VOOR HET LASSEN VAN DE AANSLUITINGEN

2.1 Tijdens het installeren van het M.V. met lasaansluitingen goed op de temperaturen letten.
2.2 De spoel demonteren alvorens het M.V. op de buis van de inrichting te lassen.
2.3 Tijdens het lassen controleren dat de behuizing van het M.V. de temperatuur van 100°C (200°F) niet overschrijdt.
2.4 De vlam zodanig richten dat de behuizing van het ventiel niet geraakt wordt. De behuizing moet in ieder geval in een natte doek gewikkeld worden om gekoeld te worden (zie fig.).

Wanneer deze voorschriften niet in acht genomen kunnen worden, wordt aanbevolen de inwendige onderdelen van het ventiel te demonteren.

3. ONDERHOUD

3.1 Het magneetventiel pas inspecteren na de spanning eraf te hebben gehaald en de druk van de installatie te hebben weggenomen.
3.2 Alle inwendige onderdelen controleren en reinigen en, indien nodig, met originele ODE reserveonderdelen, overeenkomstig onze catalogus, vervangen.
3.3 Het ventiel op lekkage en goede werking controleren.

4. AANWIJZINGEN VOOR DE AFDANKING

Overeenkomstig de lokale wet-en regelgeving voor de verwijdering van verontreinigende stoffen.

DEZE INSTRUCTIES DIENEN ALS VERWIJZING VOOR EEN CORRECT GEBRUIK VAN DE ODE MAGNEETVENTIELEN., MAAR VERVANGEN NIET DE CATALOGUS, WAARIN ALLE EIGENSCHAPPEN VAN ELK M.V. AANGEGEVEN WORDEN.
VOOR EVENTUELE VERDERE INFORMATIE ONZE VERKOOPAFDELING RAADPLEGEN.

SUOMI

Lue nämä käyttöohjeet erittäin huolellisesti ennen tuotteen asennusta. Näissä käyttöohjeissa annettujen ohjeiden noudattaminen on erittäin tärkeää käyttäjän turvallisuuden, tuotteen kestävyyden, määritettyjen ominaisuuksien takaamisen sekä oston yhteydessä annetun yleistakuun voimassaolon kannalta.
Tätä tuotetta saa käyttää ainoastaan sille erityisesti ***määriteltyyn tarkoitukseen***. Kaikki muun tyyppinen käyttö katsotaan virheelliseksi ja tätä kautta vaaralliseksi käytöksi. Valmistaja ei vastaa mistään mahdollisista vahingoista, jotka johtuvat tuotteen ominaisuuksien muuttamisesta, virheellisestä tai huolimattomasta käytöstä.
Tuotteen asennuksen ja huollon saavat suorittaa ainoastaan ammattitaitoiset henkilöt.

1. ASENNUKSEEN LIITTYVIÄ VAROITUKSIA

1.1 Varmista ennen asennuksen aloittamista, että magneettiventtiili (myöh. M.V.) soveltuu ominaisuuksiltaan käyttötarkoitukseen (katso arvokyltin ja/tai myyntiluettelon tietoja).
1.2 M.V. on asennettava virtaussuunnan mukaisesti, joka on merkitty nuolella venttiilin rungolle.
1.3 Poista kaikki mahdolliset suojakorkit ennen asennuksen aloittamista.
1.4 Vältä aiheuttamasta venttiilin minkäänlaisia jännitteitä, pakotteita tai kiertoa.
1.5 Varmista erittäin huolellisesti, ettei M.V.:n sisälle pääse mitään vieraita esineitä asennuksen aikana (esim. materiaalin lastuja, likaa, liittimille kierretyn PTFE teipin osia tai muuta vastaavaa).
1.6 Voit käyttää M.V.:tä kaikissa mahdollisissa asennoissa (erityismalleja lukuun ottamatta). Suosittelemme kuitenkin, että asennat venttiilin pystyasentoon siten, että kela osoittaa ylöspäin. Näin vältyt mahdollisilta toimintahäiriöiltä, jotka voivat johtua epäpuhtauksien kerääntymisestä kelan sydämen sisälle.
1.7 Asenna M.V. sellaiseen asentoon ja tilaan, jossa mahdolliset sähkömagneetin huoltotoimenpiteet ja vaihdot voidaan suorittaa vaivatta.
1.8 Älä upota M.V.:tä nesteisiin tai jätä sitä alttiiksi sateelle, vesisuihkuille tai höyrylle.
1.9 Älä missään tapauksessa käytä sydänosaa tai kelaa kiristysvipuna asennuksen aikana. Tämä voisi vahingoittaa M.V.:tä erittäin pahoin ja aiheuttaa mahdollisia nestevuotoja. Käytä venttiilin asentamiseen liittimiä ja/tai putkistoa, jotka ovat samaa kokoluokkaa kuin järjestelmässä.
1.10 Suosittelemme, että asennat suodattimen ennen M.V.:tä, jotteivät epäpuhtaudet, kuona tai eri tyyppiset nesteessä olevat sakat pääse heikentämään sen moitteetonta toimintaa.
1.11 Mikäli M.V. on varustettu kiinnittämistä varten olevilla rei'illä, käytä niitä ainoastaan alkuperäiseen tarkoitukseen ja älä missään tapauksessa muuta reikien kokoa tai muita venttiilin rungolla olevia osia.
1.12 Hitsattavilla liittimillä varustettujen M.V.:iden ohjeet on annettu kappaleessa 2.
1.13 Tarkista ennen M.V.:n sähkökytkennän suorittamista, että verkon jännite ja taajuus vastaavat arvokyltissä osoitettuja vastaavia arvoja.
1.14 Jos ED poikkeaa 100%:sta, työskentelyjakso on 60 sekuntia. Esim. ED 50%= 30 sek. PÄÄLLÄ, 30 sek. POIS.
1.15 Huolehdi M.V. asianmukaisesta maadoituksesta.
1.16 Älä kytke kelan käyttöjännitettä päälle ennen kuin olet asentanut sen venttiiliin, sillä muussa tapauksessa se saattaa palaa.
1.17 Käännä kela parhaiten soveltuvaan asentoon ensin löysäämällä ja tämän jälkeen kiristämällä kelan kiinnitysmutteria (2,5 Nm).
1.18 Suosittelemme kosteutta estävän O-renkaan asentamista (myyntiluettelomme mukaisesti), mikäli M.V. altistuu rungon pinnalle kerääntyvälle lauhteelle tai huurteelle.
1.19 Kelan lämpeneminen toiminnan aikana on täysin normaalia. Liiallisen lämpenemisen yhteydessä syntyy savua ja palaneen käryä. Katkaise käyttöjännite tässä tapauksessa välittömästi.
1.20 Asenna M.V. kauaksi lämmönlähteistä tiloihin, jossa kelan tuottama lämpö voi siirtyä ympäristöön.
1.21 Sijoita M.V. siten, ettei se altistu mekaanisille rasituksille tai tärinälle.
1.22 Tarkista ettei M.V. ole vahingoittunut, mikäli se pääsee tippumaan tai kolhiintumaan.

2. LIITTIMIEN KONEELLISEEN JUOTTOON LIITTYVIÄ VAROITUKSIA

2.1 Tarkkaile erityisesti lämpötiloja hitsattavilla liittimillä varustettujen M.V.:iden asennuksen yhteydessä.
2.2 Irrota kela ennen M.V.:n liittimen ja laitteiston putken välisen koneellisen juoton suorittamista.
2.3 Tarkkaile venttiilin rungon lämpötilaa koneellisen juoton yhteydessä ja varmista, ettei se ylitä 100°C (200°F) lämpötilaa.
2.4 Suuntaa liekki siten, ettei se osu venttiilin runkoon. Jäähdytä runko joka tapauksessa märästä kankaasta valmistettua käärettä käyttämällä (katso kuvaa).

Suosittelemme, että purat venttiilin sisäiset osat, mikäli yllä mainittuja ohjeita ei voida jostain syystä noudattaa.

3. HUOLTO

3.1 Aloita M.V.:n tarkistus vasta sen jälkeen, kun olet katkaissut käyttöjännitteen ja tehnyt laitteiston paineettomaksi.
3.2 Puhdista ja tarkista kaikki sisäiset osat ja vaihda ne tarvittaessa myyntiluettelossa osoitettuihin ODE:n alkuperäisiin varaosiin.
3.3 Tarkista tiivisteet ja toiminta.

4. HÄVITYKSEEN LIITTYVIÄ OHJEITA

Noudatettava paikallisia lakeja ja määräyksiä jätteiden käsittelyssä.

NÄISSÄ OHJEISSA ON OSOITETTU ODE M.V.:N OIKEA KÄYTTÖ, MUTTA NE EIVÄT KORVAA MILLÄÄN TAVOIN MYYNTILUETTELOA, JOSSA ON OSOITETTU JOKAISEN M.V.:N ERITYISOMINAISUUDET.
LISÄTIETOJA SAAT TARVITTAESSA MYYNTITOIMISTOSTAMME.

ČESKÝ

Před instalací ventilu si pečlivě prostudujte tento návod. Základ toho, co je uvedeno v tomto instrukčním listě, představuje podmínky pro bezpečnost obsluhy, neporušenost výrobku, trvalost deklarovaných vlastností a zachování všeobecné garance při prodeji.
Tento výrobek musí být určen výhradně pro použití, na které ***byl specificky zkonstruován***. Jakékoliv jiné užití je nutno považovat za nevhodné a tudíž nebezpečné. Výrobce nemůže být odpovědný za eventuální škody způsobené úmyslným poškozením nebo nevhodnou manipulací. Instalace a údržba výrobku musí být prováděna kvalifikovanými osobami.

1. INSTRUKCE PRO INSTALACI

1.1 Před instalací je nutné zkontrolovat jestli zařízení splňuje odpovídající charakteristiky (odkazujeme na údaje na štítku a nebo v katalogu).
1.2 Ventil musí být nainstalován podle směru šipky, vyznačené na tělese ventilu.
1.3 Před montáží vyjměte ochranné zátky.
1.4 Vyvarujte se jakémukoliv mechanickému namáhání ventilu – tah, tlak, otáčení .
1.5 Velkou pozornost věnujte tomu, aby se v průběhu montáže do ventilu nedostal nepatřičný předmět (nečistoty, části PTFE pásky atd.).
1.6 Montáž ventilů – s výjimkou speciálních modelů – je možná v libovolné pozici. Nicméně doporučujeme, vertikální montáž s elektromagnetem obráceným směrem nahoru, čímž se zabrání tomu, aby se případné nečistoty ukládaly ve vnitřní části vodící roury, kde by mohly způsobit provozní poruchy.
1.7 Instalaci realizujte v místě, který bude poskytovat dostatečnou možnost prostoru pro údržbu a výměnu elektromagnetu.
1.8 Elektromagnetické ventily neponořujte do kapaliny ani je nevystavujte působení deště, stříkající vody nebo páry.
1.9 V žádném případě nevyužívejte vodící roury nebo cívky jako páky během instalace. To by mohlo na zařízení způsobit neopravitelné poškození. Upevněte ventil na zařízení stejným druhem závitu, jako je použit na zařízení.
1.10 Doporučujeme instalovat před ventil filtr, který zachytí případné nečistoty, které můžou být v potrubí a které by mohly mít vliv na správnou funkčnost ventilu.
1.11 V případě, že jsou na ventilu otvory pro držáky, budou použity pouze tyto. Stávající otvory nesmějí být nijak upravovány a ani vytvářeny nové.
1.12 Pokud má ventil navařovací koncovky, odkazujeme na paragraf 2.
1.13 Dříve než provedete elektrické připojení ventilu, zkontrolujte , zda napětí odpovídá údajům na štítku cívky.
1.14 Při uvedení ED na cívce menší než 100% je nejdelší doba sepnutí 60 sekund. Při ED 50% je nejdelší doba sepnutí 30 sekund , ale mezi sepnutími musí být min. 30 sekund pauza
1.15 Elektrické připojení musí mít vhodné uzemnění.
1.16 Nepřivádějte elektrický proud na cívku, dříve než ji připevníte na těleso ventilu, aby nedošlo ke spálení.
1.17 Cívku na ventilu natáčejte pouze po povolení jistící matice. Po ustavení cívky do vhodné polohy , matici opět utáhněte (2,5 Nm).
1.18 Pro případ, že ventil bude vystaven vlhkosti, doporučuje se přidat těsnění („O" kroužek) pod i nad cívku na zamezení proniknutí vlhkosti mezi cívku a vodící rouru, podle našeho katalogu.
1.19 Zahřívání cívky za provozu je zcela normální jev. Abnormální přehřátí se vyznačuje kouřem a zápachem po spálenině. V takovém případě zařízení okamžitě odpojte od přívodu elektrického proudu.
1.20 Elektromagnetický ventil musí být nainstalováno v přiměřené vzdálenosti od zdrojů tepla a v prostředí, do něhož se může rozptýlit teplo produkované cívkou.
1.21 Umístěte ventil tak, aby nebyl vystaven mechanické zátěži nebo vibracím.
1.22 Pokud Vám ventil spadne, nebo je vystaven silným nárazům zkontrolujte zda není poškozen.

2. INSTRUKCE PRO SVAŘOVÁNÍ A PÁJENÍ PŘÍPOJEK

2.1 Při připojování ventilu s přípojkami na navaření věnujte zvýšenou pozornost teplotám.
2.2 Dříve než začnete realizovat svařování mezi přípojkou ventilu a trubicí uživatelského zařízení, demontujte elektromagnet.
2.3 V průběhu svařování či pájení musíte kontrolovat ,jestli teplota těla ventilu nedosáhne hodnotu nad 100° C (200° F).
2.4 S plamenem musíte manipulovat takovým způsobem, aby nezasáhl tělo ventilu. Přesto však musí být těleso ventilu chlazeno pomocí tkaniny namočené do vody (odkazujeme na obrázek).

Kdyby tato opatření nemohla být dodržena, doporučujeme demontáž vnitřních částí ventilu.

3 ÚDRŽBA.

3.1 Inspekční kontrolu ventilu zahájíte po odpojení napájecího napětí a vypuštění tlaku z uživatelského zařízení.
3.2 Visuálně zkontrolovat a vyčistit vnitřní části a pokud to bude nutné, nahradit poškozené díly pouze o r i g i n á l n í m i náhradnímu díly ODE, jak jsou uvedeny v katalogu.
3.3 Zkontrolovat těsnost a provozní funkčnost.

4. POZNÁMKY STRAN LIKVIDACE.

Dodržujte místní predpisy a zákony pro odstranování znečišťujících látek!

TYTO INSTRUKCE OBSAHUJÍ POKYNY PRO SPRÁVNÉ POUŽÍVÁNÍ ELEKTROMAGNETICKÝCH VENTILŮ. ODE, AVŠAK V ŽÁDNÉM PŘÍPADĚ NENAHRAZUJÍ KATALOG, KDE JSOU UVEDENY VŠECHNY VLASTNOSTI JEDNOTLIVÝCH VENTILŮ .
POKUD BUDETE POŽADOVAT DALŠÍ VYSVĚTLENÍ, OBRAŤTE SE NA NAŠE OBCHODNÍ ODDĚLENÍ.

POLSKI

Przed zainstalowaniem produktu przeczytać uważnie niniejszą kartkę instrukcji. Przestrzeganie przepisów zawartych w niniejszej instrukcji jest podstawowym warunkiem dla bezpieczeństwa operatora, nienaruszalności produktu, stałości deklarowanych charakterystyk i zachowania ogólnej gwarancji sprzedaży.
Produkt ten musi być przeznaczony tylko na użytek, dla którego został ***wyraźnie zaprojektowany***. Każde inne użycie należy uznać jako niewłaściwe, a więc niebezpieczne. Producent/dostawca nie może być odpowiedzialny za ewentualne szkody wyrządzone przez naruszenie, niewłaściwe lub błędne użycia.
Instalacja i konserwacja produktu muszą być wykonywane przez wykwalifikowany personel.

1. OSTRZEŻENIA ODNOŚNIE INSTALACJI

1.1 Przed instalacją ważne jest sprawdzenie, czy Z.E. odpowiada wymaganym charakterystykom (zobacz dane na tabliczce i/lub katalog).
1.2 Z.E. musi być zainstalowany biorąc pod uwagę kierunek przepływu wskazany przez strzałkę na korpusie zaworu.
1.3 Przed montażem usunąć ewentualne korki zabezpieczające.
1.4 Należy unikać wszelkiego rodzaju napięcia, działania siłą lub obracania zaworu.
1.5 Zwracać uwagę, aby podczas montażu żadne obce ciało nie dostało się do Z.E. (np. wióry materiałowe, brud, kawałki taśmy z PTFE znajdującej się na złączu lub inne).
1.6 Używanie Z.E., z wyjątkiem specjalnych modeli, jest możliwe w każdej pozycji. Lecz jest zalecany montaż zawsze w pozycji pionowej, z elektromagnesem zwróconym do góry, aby ewentualne nieczystości osiadające wewnątrz tulei nie spowodowały złego funkcjonowania.
1.7 Dokonywać instalacji Z.E. w pozycji i w odpowiednim miejscu, tak aby umożliwić ewentualne konserwacje lub wymiany elektromagnesu.
1.8 Nie zanurzać Z.E. w cieczach lub nie narażać go na deszcz, pryskanie wodą lub parę.
1.9 Absolutnie unikać w fazie dokręcania używania części tulei lub elektromagnesu jako dźwigni dokręcającej. Mogłoby to spowodować nieodwracalne uszkodzenia Z.E. i ewentualny wyciek płynu. Zawór należy montować na urządzeniu przy użyciu rur i / lub armatury z zachowaniem tej samej średnicy gwintu jak na urządzeniu.
1.10 Zaleca się zamontowania filtru na wlocie Z.E., aby nieczystości, odpady lub osady różnego rodzaju zawarte w płynie nie zakłócały poprawnego funkcjonowania.
1.11 W przypadku, gdy Z.E. mają przygotowane wywiercenia do wsporników należy używać wyłącznie ich nie modyfikując nigdy otworów lub innych elementów na korpusie zaworu.
1.12 Dla Z.E. z przyłączami do lutowania zobaczyć paragraf 2.
1.13 Przed wykonaniem podłączenia elektrycznego Z.E. sprawdzić, czy napięcie i częstotliwość odpowiadają danym na tabliczce.
1.14 Z ED różnym niż 100% cykl pracy wynosi 60 sekund.
Np. ED 50%= 30 sek. ON, 30 sek. OFF.
1.15 Połączyć Z.E. do odpowiedniej instalacji uziemiającej.
1.16 Nie zasilać elektromagnesu nim zostanie on zamontowany na korpusie zaworu, aby uniknąć jego spalenia.
1.17 Obracać elektromagnes w pozycję najbardziej poprawną, rozluźniając i następnie dokręcając górną nakrętkę mocującą (2,5 Nm).
1.18 Zaleca się dodatkowo założenie oringu w celu ochrony przed wilgocią, jak w naszym katalogu, w przypadku gdy Z.E. jest narażony na kondensację lub rozmrażanie na powierzchniach korpusu.
1.19 Rozgrzanie elektromagnesu podczas funkcjonowania jest stanem normalnym. Przegrzanie anomalne będzie charakteryzować się dymem i zapachem spalenia. W takim przypadku natychmiast przerwać zasilanie prądem.
1.20 Instalować Z.E. z daleka od źródeł ciepła i w pomieszczeniach, w których ciepło wytwarzane przez elektromagnes może się rozpraszać.
1.21 Ustawić Z.E. w taki sposób, aby nie był narażony na pobudzenia mechaniczne lub drgania.
1.22 Jeżeli Z.E. upadnie lub zostanie silnie uderzony przed użyciem sprawdzić jego stan.

2. OSTRZEŻENIA ODNOŚNIE LUTOSPAWANIA PRZYŁĄCZY

2.1 Zwracać szczególną uwagę na temperatury podczas instalacji Z.E. z przyłączami do lutowania.
2.2 Rozmontować elektromagnes przed wykonaniem lutospawania między przyłączem Z.E. i rurą urządzenia.
2.3 Podczas lutospawania kontrolować, żeby temperatura korpusu zaworu nie osiągnęła wartości ponad 100°C (200°F).
2.4 Kierować płomień w taki sposób, aby nie dosięgnął korpusu zaworu. Korpus zaworu musi być zawsze ochładzany poprzez owinięcie mokrą szmatą (zobacz rys.).

Za każdym razem, gdy te środki bezpieczeństwa nie mogą być przestrzegane, zalecamy demontaż części wewnętrznych zaworu.

3. KONSERWACJA

3.1 Zacząć kontrolę Z.E. po uprzednim odcięciu napięcia zasilania i po spuszczeniu ciśnienia z urządzenia.
3.2 Czyścić i sprawdzać wszystkie części wewnętrzne i jeżeli jest to konieczne, zastąpić je będącymi do dyspozycji wskazanymi w katalogu oryginalnymi częściami zamiennymi ODE .
3.3 Sprawdzić uszczelnienia i sposób funkcjonowania.

4. UWAGI ODNOŚNIE LIKWIDACJI

Nalezy postepowac zgodnie z lokalnymi przepisami i regulacjami dotyczacymi usuwania zanieczyszczan.

NINIEJSZE INSTRUKCJE ODNOSZĄCE SIĘ DO POPRAWNEGO UŻYWANIA Z.E. SĄ ORIENTACYJNE I W ŻADEN SPOSÓB NIE ZASTĘPUJĄ KATALOGU, GDZIE SĄ WSKAZANE WSZYSTKIE WŁASNE CHARAKTERYSTYKI KAŻDEGO Z.E..
W CELU EWENTUALNYCH WYJAŚNIEŃ KONTAKTOWAĆ SIĘ Z NASZYM BIUREM HANDLOWYM .

DANSK

Læs denne vejledning omhyggeligt igennem, før De går i gang med at installere produktet. Overholdelse af vejledningens anvisninger er grundlæggende for operatørens sikkerhed, produktets drift, de erklærede egenskabers bestandighed og den almene salgsgarantis gyldighed.
Dette produkt må udelukkende anvendes til den brug, det ***udtrykkeligt er fremstillet*** til. Enhver anden anvendelse betragtes som forkert og derfor farlig. Fabrikanten kan ikke stilles til ansvar for eventuelle skader opstået som følge af ændringer, uegnet eller forkert brug.
Produktet skal installeres og vedligeholdes af fagmænd.

1. ANVISNINGER VEDRØRENDE INSTALLATIONEN

1.1 Det er vigtigt at kontrollere, om M.V.'en svarer til de opgivne egenskaber (jævnfør mærkeskilt og/eller katalog).
1.2 M.V.'en skal installeres i overensstemmelse med flowretningen angivet af pilen på selve ventilen.
1.3 Fjern eventuelle beskyttelseshætter før monteringen.
1.4 Undgå enhver form for spændinger ved træk, tryk eller vridning af ventilen.
1.5 Sørg for, at der ikke kommer fremmedlegemer i M.V.'en under monteringen (f.eks. materialespåner, snavs, PTFE tapestykker, som sidder på samlinger eller andet).
1.6 M.V.'en kan anvendes i alle stillinger, specialmodeller undtaget. Det anbefales at montere den i lodret stilling med elektromagneten/spolen opad for at hindre, at eventuelle urenheder, der sætter sig fast inde i pinolrøret forringer driften.
1.7 Sørg for at installere M.V.'en således, at det er muligt at vedligeholde eller udskifte elektromagneten/spolen.
1.8 Kom ikke M.V.'en i væsker og udsæt den ikke for regn, vandsprøjt eller damp.
1.9 Anvend under ingen omstændigheder pinolrøret eller elektromagneten/spolen som spændearm under fastskruningen. Det kan ødelægge M.V.'en og medføre eventuelle væsketab. Monter ventilen med rør og/eller fittings med samme gevind som ventilen har.
1.10 Det anbefales at montere et filter før M.V.'en for at hindre, at urenheder, slagger eller forskellige aflejringer indeholdt i væsken forstyrrer ventilens korrekte drift.
1.11 Hvis M.V.'en er med hul til understøtninger, skal disse anvendes og man må ikke ændre huller eller andet på selve ventilen.
1.12 Til M.V. med svejsekoblinger jævnfør afsnit 2.
1.13 Kontrollér, om spænding og frekvens svarer til oplysningerne på mærkeskiltet, før M.V.'en tilsluttes lysnettet.
1.14 Med en ED forskellig fra 100% varer arbejdsprocessen 60 sekunder
Eks. ED 50%= 30 sek. ON, 30 sek. OFF.
1.15 Forbind M.V.'en til et egnet jordet anlæg.
1.16 Kobl ikke elektromagneten/spolen til strømmen, før den er monteret på selve ventilen for at hindre, at den brænder af.
1.17 Drej elektromagneten/spolen i en egnet stilling, løsn og spænd herefter den øverste kontramøtrik (2,5 Nm).
1.18 Det anbefales at tilføje en fugtbeskyttende O-ring, som vist i vores katalog, hvis M.V.'en er udsat for kondens eller afisning på dens overflader.
1.19 Det er normalt, at elektromagneten/spolen bliver varm under driften. En unormal overophedning af elektromagneten/spolen kendetegnes ved at den ryger eller lugter brændt. Hvis det er tilfældet, skal strømmen straks kobles fra.
1.20 Installér M.V.'en langt fra varmekilder og på steder, hvor det er muligt at komme af med varmen, som elektromagneten/spolen producerer.
1.21 Placér M.V.'en så den ikke udsættes for mekaniske belastninger eller vibrationer.
1.22 Hvis M.V.'en falder på gulvet eller der stødes kraftigt til den, skal man kontrollere, om den er i orden før brug.

2. ANVISNINGER VEDRØRENDE SVEJSELODNING AF KOBLINGER

2.1 Vær særlig opmærksom på temperaturen under installering af M.V. med koblinger, der skal svejses.
2.2 Afmontér elektromagneten/spolen før svejselodningen udføres mellem M.V. koblingen og anlæggets rør.
2.3 Sørg for, at ventilhusets temperatur ikke overstiger 100°C (200°F) under svejselodningen.
2.4 Sørg for, at flammen ikke rammer ventilhuset, som under alle omstændigheder skal afkøles med et vådt klæde (jvf. billede).

Hvis ikke det er muligt at overholde disse sikkerhedsforanstaltninger, anbefaler vi brugeren at udtage ventilens indvendige dele.

3. VEDLIGEHOLDELSE

3.1 Start eftersynet af M.V.'en efter at have koblet fødespændingen fra og frakobl anlæggets tryk.
3.2 Rens og gennemse alle de indvendige dele og udskift dem med de tilgængelige originale ODE reservedele angivet i kataloget, om nødvendigt.
3.3 Kontrollér, at ventilen ikke er utæt og at den og virker, som den skal.

4. OPLYSNINGER VEDRØRENDE BORTSKAFFELSE

Respekter de lokale forskrifter og love for bortskaffelse af affaldsprodukterne.

DENNE VEJLEDNING ER VEJLEDENDE FOR EN KORREKT BRUG AF ODE M.V.'erne, MEN DEN ERSTATTER PÅ INGEN MÅDE KATALOGET, HVOR SPECIFIKATIONERNE FOR HVER ENKELT M.V. ER ANGIVET. FOR MERE INFORMATION KONTAKT VENLIGST VORES SALGSKONTOR.

SVENSKA

Läs detta informationsblad noggrant innan produkten installeras. Det är av avgörande betydelse för användarens säkerhet, produktens funktion, överensstämmelsen för angivna egenskaper samt den allmänna garantins giltighet att följa instruktionerna på detta blad.
Denna produkt får enbart användas för det den ***uttryckligen är avsedd för***. All annan användning anses vara felaktig och således farlig. Tillverkaren kan inte hållas ansvarig för eventuella skador som uppkommit p.g.a. ändringar eller felaktig användning.
Installationen och underhållet av produkten måste utföras av kvalificerad personal.

1. ANVISNINGAR FÖR INSTALLATIONEN

1.1 Det är viktigt att kontrollera att magnetventilen motsvarar de egenskaper som begärts (se märkskylt och/eller katalog) före installationen.
1.2 Magnetventilen måste installeras med rätt flödesriktning som indikeras av en pil på ventilhuset.
1.3 Avlägsna eventuella skyddslock före monteringen.
1.4 Undvik all slags spänning, påkänning eller torsion på ventilen.
1.5 Var uppmärksam på att inga främmande föremål kan komma in i magnetventilen under installation (t.ex. materialrester, smuts, delar av PTFE-band från anslutningarna eller något annat).
1.6 Det är möjligt att installera magnetventilen, förutom vissa specialmodeller, i valfritt inbyggnadsläge. Rekommendation dock att montera den horisontellt, med spolen vänd uppåt, för att undvika att eventuell smuts, som samlas inne i styrröret, ger upphov till driftstörningar.
1.7 Installera magnetventilen med utrymme runt ventilen som är tillräckligt för eventuell service, t.ex byte av spole.
1.8 Placera inte magnetventilen i vätska och utsätt den inte för regn, vattenstrålar eller ånga.
1.9 Belasta ej styrröret eller spolen under montage. Detta kan ge upphov till bestående skador på magnetventilen och eventuellt vätskeläckage. Installera ventilen på anläggningen innehållande rör och rördelar med samma typ av gänga som övrig utrustning.
1.10 Installation av smutsfilter rekommenderas före magnetventilen för att förhindra att smuts eller andra partiklar som finns i vätskan kan påverka dess funktion negativt.
1.11 I de fall magnetventilen är försedd med hål för fastsättning, får dessa bara användas utan att ändra på hålen eller något annat på ventilhuset..
1.12 Vad gäller magnetventilen med svets/lödanslutning, se punkt 2.
1.13 Kontrollera att spänning och frekvens motsvarar värdena på märkskylten innan elanslutning.
1.14 Med en ED (inkopplingstid) som inte är 100%, är arbetscykeln 60 sekunder.
T.ex. ED 50%= 30 sek. öppen, 30 sek.stängd.
1.15 Anslut magnetventilen till lämpligt jordningssystem.
1.16 Spänningsmata ej spolen innan montage på styrröret, detta för att undvika överhettning.
1.17 Vrid spolen till det mest lämpliga läget genom att först lossa på den övre muttern och sedan dra åt den igen (2,5 Nm).
1.18 En extra o-ring , enligt katalog, rekommenderas i de fall magnetventilen kommer att utsättas för kondens eller isbildning på ventilhusets yta.
1.19 Det är normalt att spolen blir varm under drift. En onormal överhettning kännetecknas av rök och lukt av bränt. I detta fall ska strömkretsen omedelbart brytas.
1.20 Installera magnetventilen på avstånd från värmekällor och i en miljö där den värme som spolen avger kan avledas.
1.21 Placera magnetventilen på ett sådant sätt att den inte utsätts för mekanisk påfrestning eller vibrationer.
1.22 Om magnetventilen tappas eller utsätts för hårda stötar, kontrollera att den är hel innan den används igen.

2. ANVISNINGAR FÖR SVETS/LÖDNING

2.1 Var särskilt uppmärksam på temperaturen under installationen av magnetventilen med anslutningar som ska svets/lödas.
2.2 Demontera spolen innan svets/lödningen mellan anslutningen på magnetventilen och anläggningens rör utföres.
2.3 Kontrollera under svets/lödningen att ventilhusets temperatur inte överstiger 100°C.
2.4 Vänd lågan på sådant sätt att den inte träffar ventilhuset .Huset måste kylas genom att man lindar in det i en blöt tygtrasa (se fig.).

Om dessa föreskrifter inte kan följas, rekommenderas att demontera ventilens inre komponenter.

3. UNDERHÅLL

3.1 Påbörja kontroll av magnetventilen efter att matningsspänningen har kopplats ifrån och att rörledningen är trycklös.
3.2 Rengör och inspektera alla interna komponenter och byt, om det behövs, ut dem mot originalreservdelar, som finns i katalogen.
3.3 Kontrollera att ventilen är tät och fungerar korrekt.

4. INFORMATION GÄLLANDE AVYTTRING

Följ lokala regler och lagar vid deponering av föroreningar.

DESSA FÖRESKRIFTER INFORMERAR OM EN KORREKT ANVÄNDNING AV MAGNETVENTILERNA, MEN DE ERSÄTTER INTE KATALOGEN, DÄR SAMTLIGA EGENSKAPER FÖR VARJE ENSKILD MAGNETVENTIL INDIKERAS.
FÖR EVENTUELLA FRÅGOR BER VI ER KONTAKTA VENTIM AB.

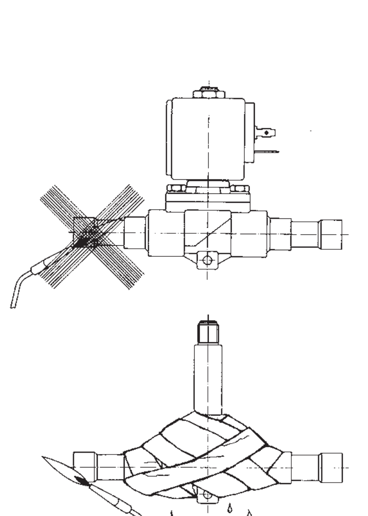

Company reporting to Management and Coordination of Waverton International Limited.

ODE reserves the right to make any changes without prior notice. ©ODE S.r.l. – All rights reserved.

ed. 01/2012 - cod. 300037